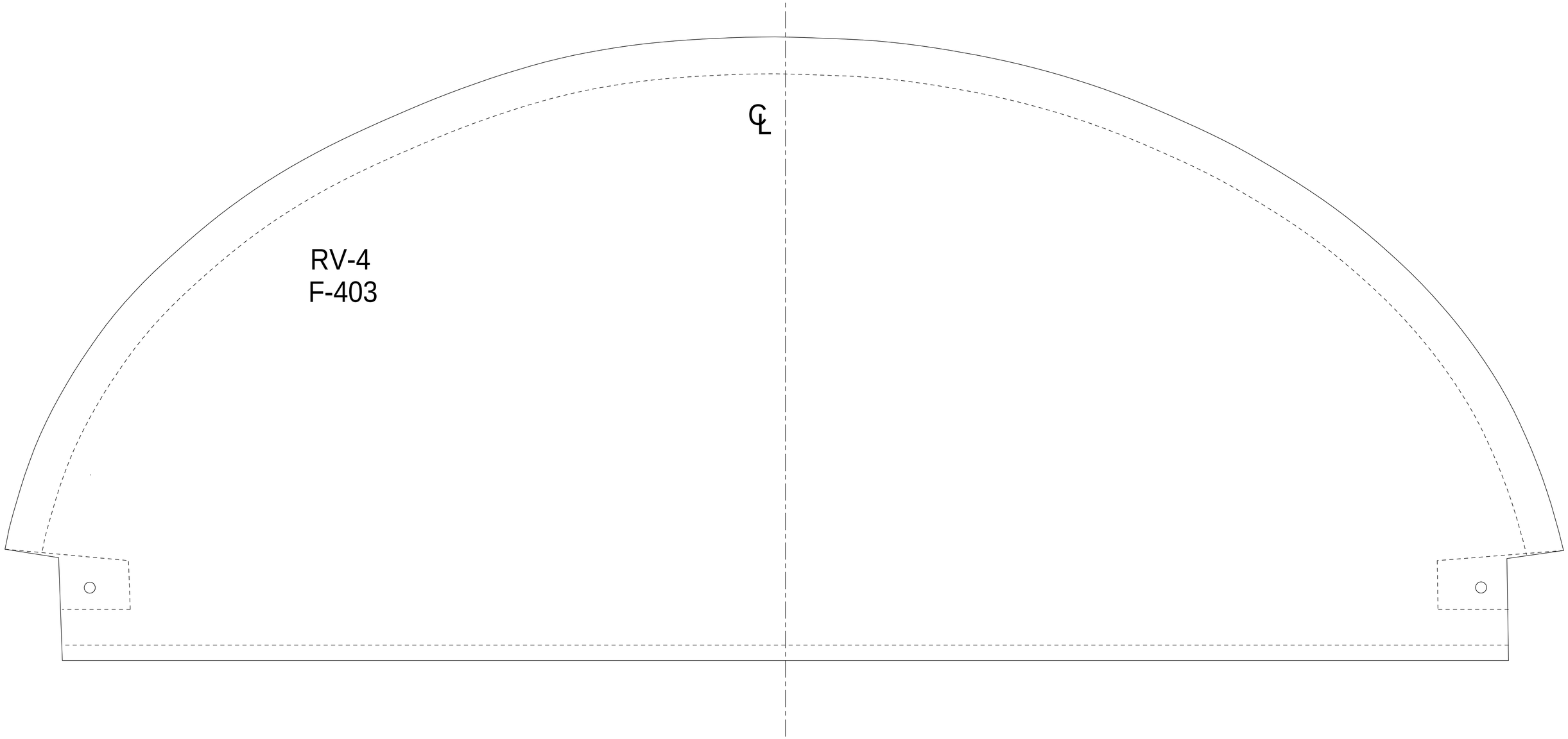
℄
RV-4
F-403